AVANT

LÂMPADAS LED

# Bulbo HP

SÉRIE MK-F

A Lâmpada LED BULBO HP é indicada para iluminação industrial e comercial de grandes áreas.

## PROPRIEDADES

- As lâmpadas possuem base em alumínio, corpo e bulbo em plástico e alumínio.
- Não aquece o ambiente (não emite infravermelho).
- Possui driver interno isolado.
- Não desbota objetos (não emite ultravioleta).
- Composição livre de mercúrio.
- Baixo consumo de energia em relação as lâmpadas incandescentes e fluorescentes.
- Alto fluxo luminoso.

## CARACTERÍSTICAS DE FUNCIONAMENTO

- Temperatura ambiente: -5°C a 40°C.
- Tensão de entrada: 100V a 240V.
- Disponível na temperatura de cor BR6500K.

LED

VIDA ÚTIL 25MIL HORAS*

| E27 | Bivolt Automático 100V - 240V | | 200º | >80 | |
|---|---|---|---|---|---|
| BASE | TENSÃO | NÃO DIMERIZÁVEL | ÂNGULO DE ABERTURA | IRC** | USO INTERNO |

1 ano GARANTIA

A garantia inicia-se na data da compra do produto, desde que sejam respeitadas as condições de uso descritas na embalagem, sendo necessário apresentar o Cupom ou a Nota Fiscal.

# ESPECIFICAÇÕES
## TÉCNICAS E COMERCIAIS

| CÓDIGO | MODELO | POTÊNCIA | FLUXO LUMINOSO | TEMPERATURA DE COR | | EFICIÊNCIA LUMINOSA | BASE | DIMENSÃO (mm) | | EQUIVALÊNCIA | |
|---|---|---|---|---|---|---|---|---|---|---|---|
| | | | | | | | | A | B | INCANDESCENTE | FLUORESCENTE |
| 786211373 | LED-BULBO-HP-IN-E27-BR6500K-20W-BIVOLT-MK1600-F | 20W | 1600 lm | | BR6500K | 80 lm/W | E27 | 121mm | Ø70mm | 100W | 29W |
| 786221372 | LED-BULBO-HP-IN-E27-BR6500K-20W-BIVOLT-MK1600-F-PACK3 | 20W | 1600 lm | | BR6500K | 80 lm/W | E27 | 121mm | Ø70mm | 100W | 29W |
| 786241370 | LED-BULBO-HP-IN-E27-BR6500K-30W-BIVOLT-MK2400-F | 30W | 2400 lm | | BR6500K | 80 lm/W | E27 | 135mm | Ø80mm | 150W | 41W |
| 786261378 | LED-BULBO-HP-IN-E27-BR6500K-40W-BIVOLT-MK3200-F | 40W | 3200 lm | | BR6500K | 80 lm/W | E27 | 165mm | Ø100mm | 200W | 56W |
| 786281376 | LED-BULBO-HP-IN-E27-BR6500K-50W-BIVOLT-MK4000-F | 50W | 4000 lm | | BR6500K | 80 lm/W | E27 | 194mm | Ø120mm | 240W | 67W |

MODELOS
20W, 30W, 40W, 50W

## DIMENSÕES

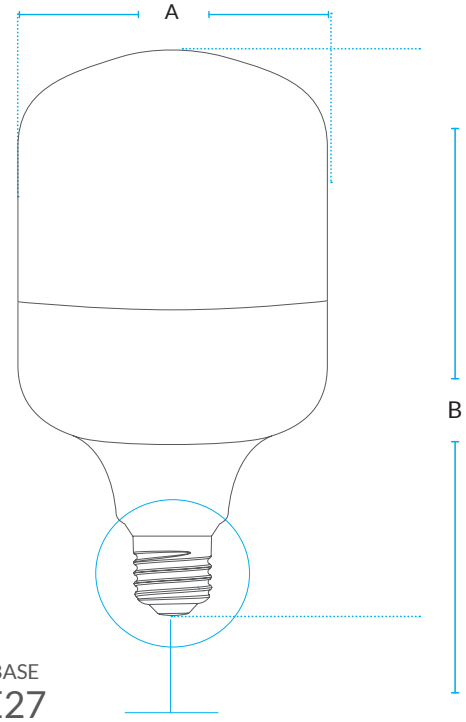


BASE
E27

SOMA
Soluções, Orientações e Melhorias AVANT
faleconosco@avantlux.com.br



*As informações contidas acima poderão sofrer alterações sem prévio aviso.*
*As fotos são meramente ilustrativas. Em caso de dúvida consulte o SOMA.*

** Vida útil nominal de até 25 mil horas (L70)*
*** IRC - Índice de Reprodução de Cores*

*Produto certificado com base na portaria Inmetro N° 69 DE 16 FEVEREIRO DE 2022.*

Outubro-2022